askona
ТЕРРИТОРИЯ ЗДОРОВОГО СНА

Инструкция по сборке комода «Montana (Монтана)» 929 x 1134 x 550

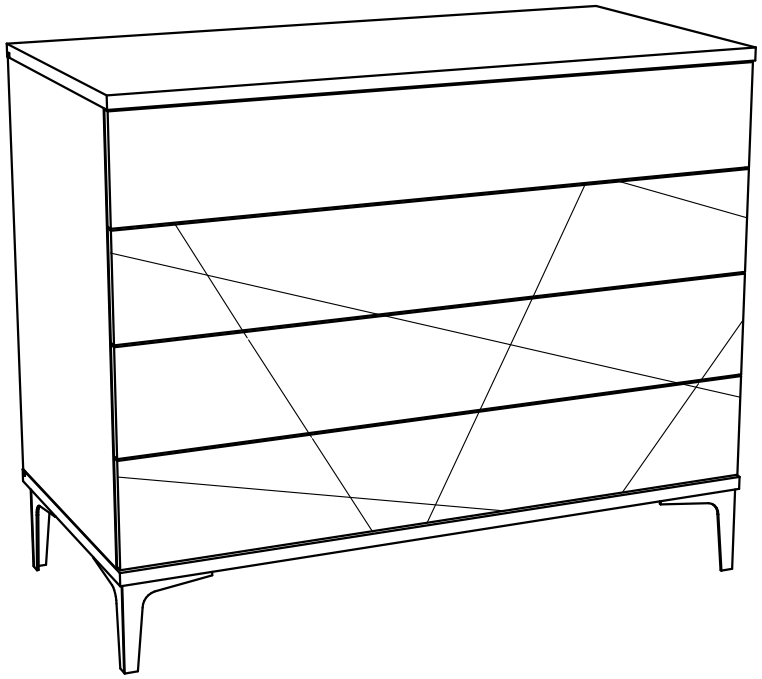

ТР ТС 025/2012, ГОСТ 16371-2014
Декларация о соответствии ЕАЭС № RU Д-RU.БН01.В.01862/19 от 27.06.2019 действительна до 26.06.2024 включительно, принята ООО «Близформ», зарегистрированно ООО «Тех-Эксперт»

Перед сборкой:

1) **Проверьте вид и целостность деталей в упаковке**. Претензии по их повреждению принимаются только у изделий БЕЗ следов сборки;

2) **Сохраните упаковку до окончания сборки!** При выявлении в процессе сборки брака и некомплектности изделия необходимо сохранять упаковку до момента выезда к Вам представителя торговой компании.

3) **Проверьте количество деталей и фурнитуры по перечню комплектовочной ведомости, разберите фурнитуру на группы.** Предприятие-изготовитель оставляет за собой право вносить конструктивные изменения в изделие, заменять фурнитуру и метизы на аналогичные, не ухудшающие внешний вид и не влияющие на функциональные свойства изделия.

4) **Соблюдайте порядок сборки, данный в этой инструкции**! При не соблюдении инструкций по сборке и эксплуатации с компании-производителя снимаются гарантийные обязательства.

5) **Перемещайте все детали бережно, без рывков, укладывайте устойчиво, избегайте их падений и ударов!**

6) **Сборку рекомендуется проводить на упаковке или другой мягкой подложке.**

Для сборки вам понадобятся:

	Крестовая отвертка
	Шлицевая отвертка

Комплектовочная ведомость комода «Montana (Монтана)»
929*1134*550

Номер упаковки	Наименование упаковки	Маркировка детали	Наименование детали, размер в мм	Количество деталей в упаковке, шт.	Изображение
1/4	Упаковка комода «Montana» 1179*573*100	1-1	*Крыша 1134*550*22*	1	
		1-2	*Дно 1134*550*22*	1	
		1-3	*Боковина правая 735*530*16*	1	
		1-4	*Боковина левая 735*530*16*	1	
		1-5	*Ребро 1100*200*16*	1	
		1-13	*Дно ящика ЛДВП 1073*448*3,2*	4	
		1-14	*Задняя стенка ЛДВП 747*555*3,2*	2	
		2-10	*Боковина ящика левая 450*134*16*	4	
		2-11	*Боковина ящика правая 450*134*16*	4	
2/4	Упаковка комода «Montana» 1142*498*78	2-6	*Задняя стенка ящика 1060*120*16*	4	
		2-7	*Фальшпанель ящика 1060*120*16*	4	
		Ф-45	*F Планка стыковочная L=530мм*	1	
		Ф-10	*Заглушка эксцентрика*	4	
		Ф-10	*Заглушка конфирмата*	32	
3/4	Упаковка комода «Montana» 1140*190*74	1-12.1	*Фасад ящика МДФ 1130*180*16*	1	
		1-12.2	*Фасад ящика МДФ 1130*180*16*	1	
		1-12.3	*Фасад ящика МДФ 1130*180*16*	1	
		1-12.1	*Фасад ящика МДФ 1130*180*16*	1	
4/4	Упаковка фурнитуры	Ф-1	*F Шток эксцентрика евровинт 24мм,*	10	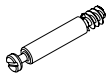
		Ф-1.1	*F Эксцентрик для плит 16мм,*	10	
		Ф-4	*F Конфирмат 7*50 шестигранник,*	32	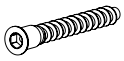
		Ф-4.1	*F Конфирмат 7*70 шестигранник,*	4	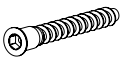
		Ф-5	*F Шкант 8*30,*	4	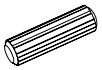
		Ф-4.2	*F Ключ шестигранный L-4, 4A-L,*	1	
		Ф-13	*F Направляющая Quadro (Хеттих) частичного выдвижения с амортизатором, L=450мм,*	4	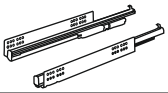
		Ф-26	*F Фиксатор для ЛДСП,*	14	
		Ф-40	*F Саморез 3*20 (для ЛДВП),*	40	

Комплектовочная ведомость комода «Montana (Монтана)»
929*1134*550

Номер упаковки	Наименование упаковки	Маркировка детали	Наименование детали, размер в мм	Количество деталей в упаковке, шт.	Изображение
	Упаковка фурнитуры	Ф-13.1	*F Саморез 3,5*16 потай,*	32	
		Ф-3	*F Винт меб с полукруглой головкой М6*25,*	16	
		Ф-34	*F Межсекционная стяжка,*	4	
		Ф-41	*F Опора угловая (белая),*	4	
		Ф-41.1	*F Саморез 4*16,*	16	
		Ф-41.2	*F Шайба плоская,*	16	
			Схема сборки	1	
			Инструкция по эксплуатации		

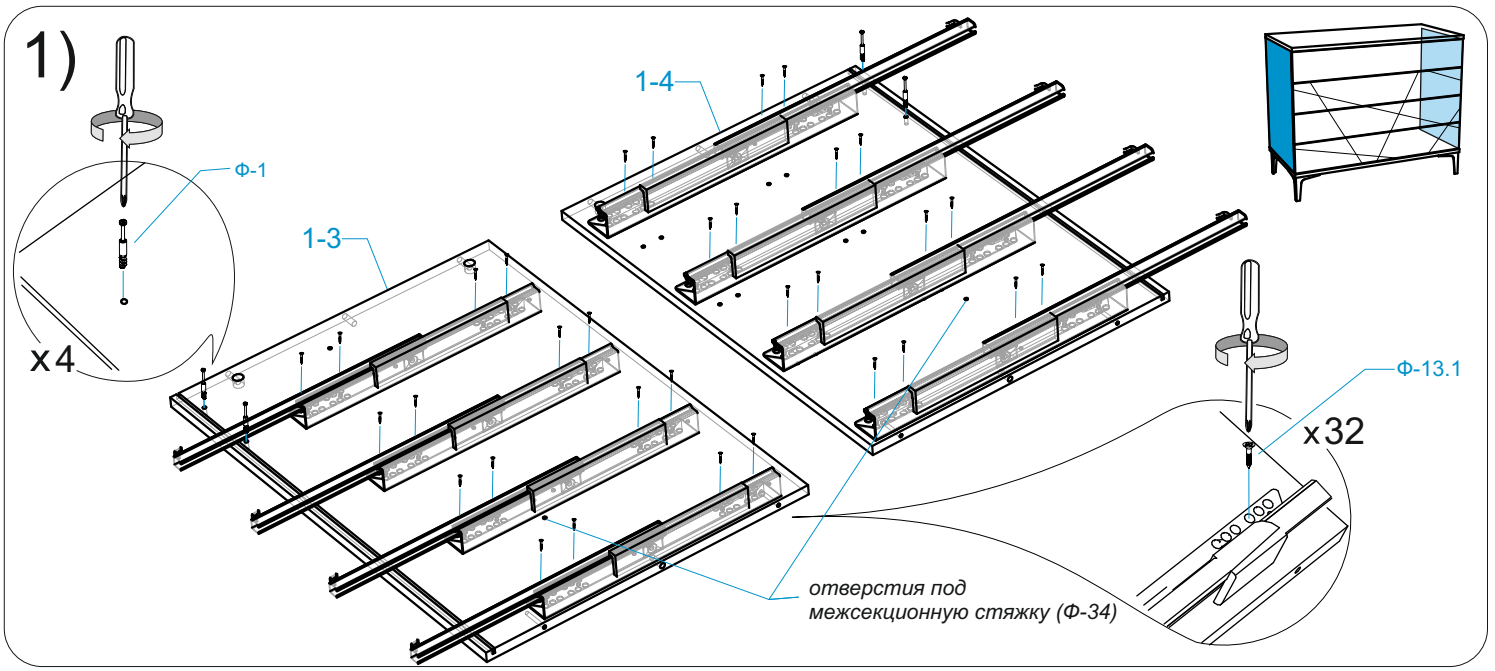
1)
1-4
Ф-1
1-3
x4
Ф-13.1
x32
отверстия под
межсекционную стяжку (Ф-34)

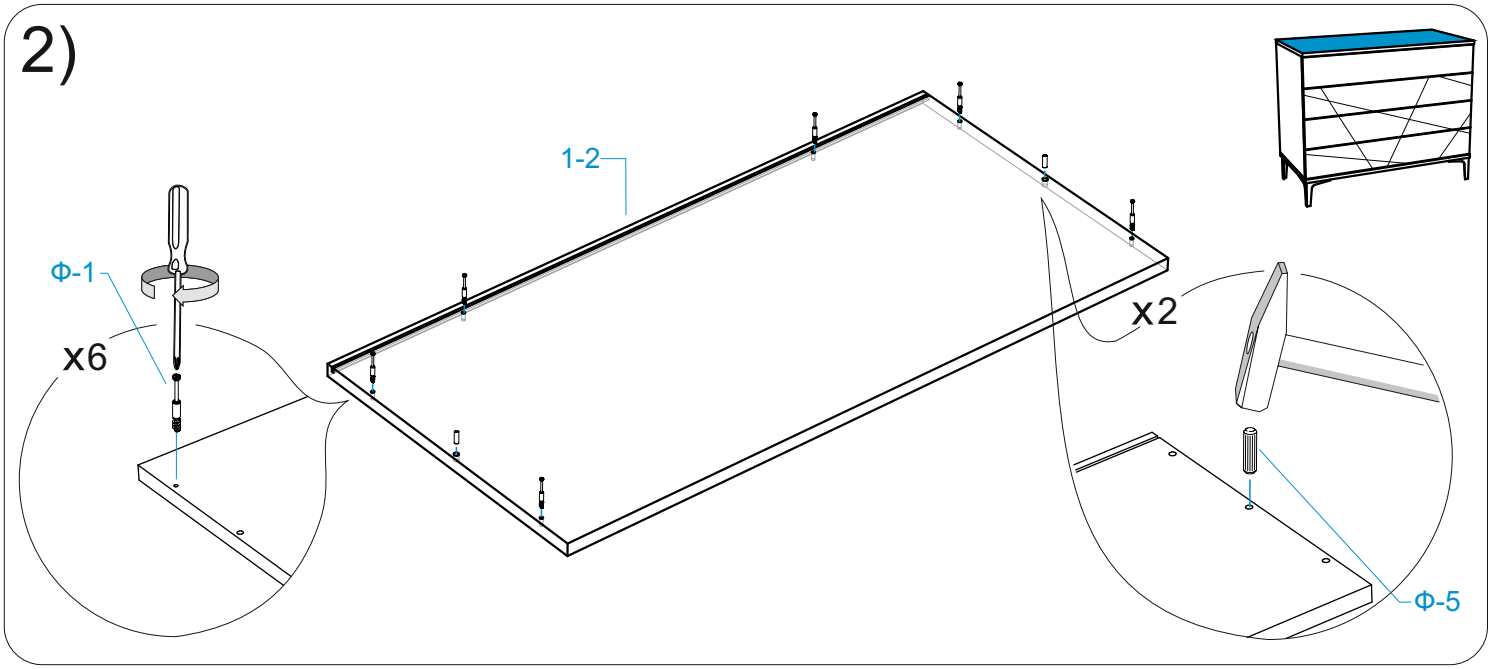
2)
1-2
Ф-1
x6
x2
Ф-5

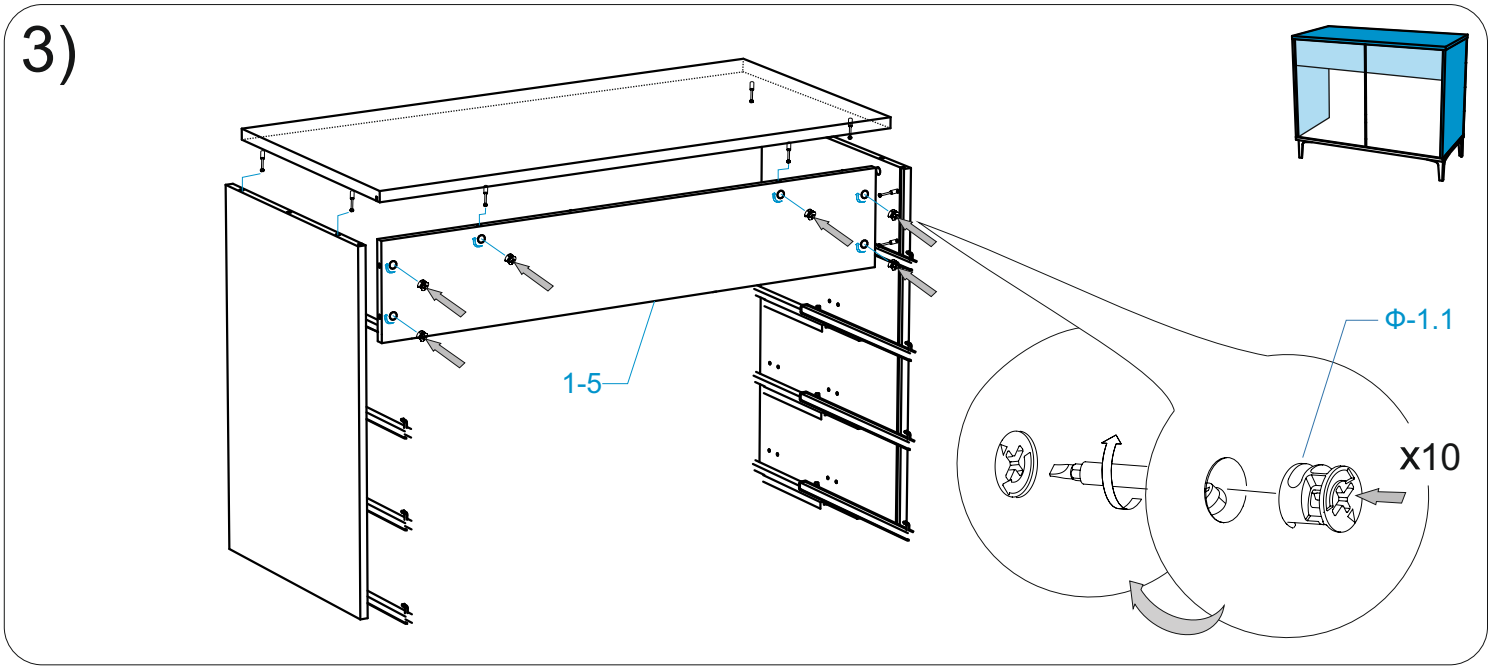
3)
1-5
Ф-1.1
x10

4)

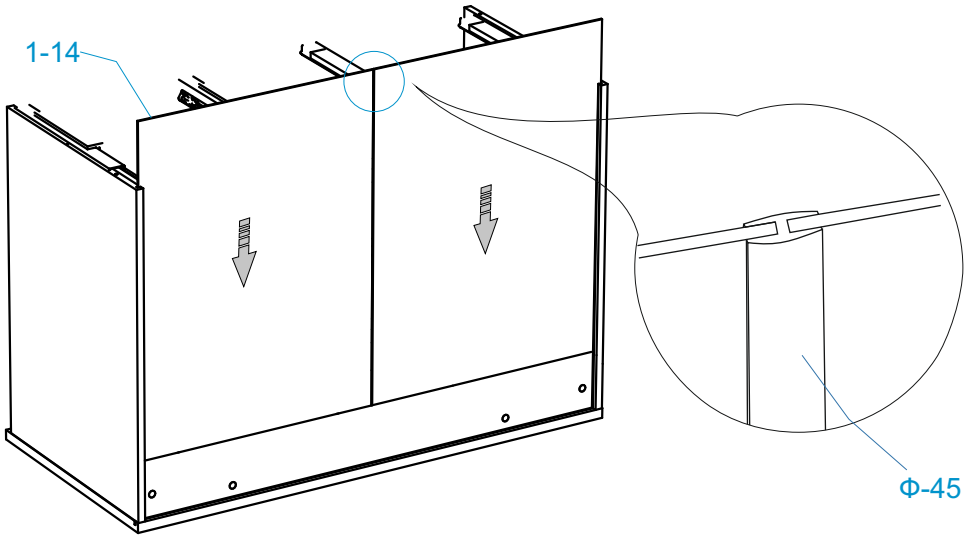

5)

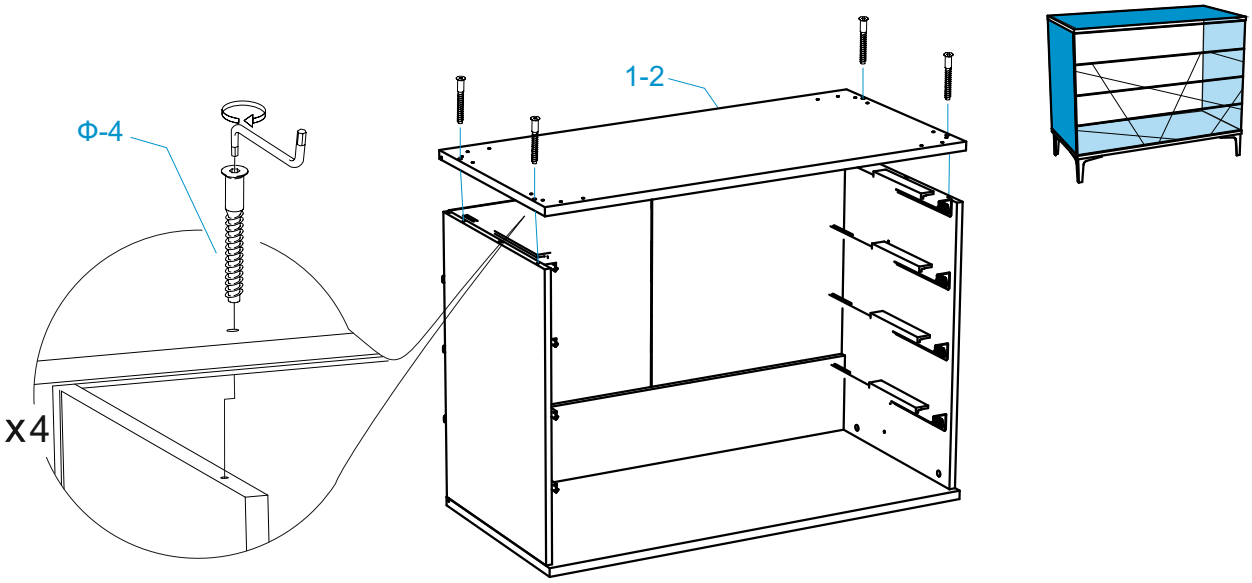

6)

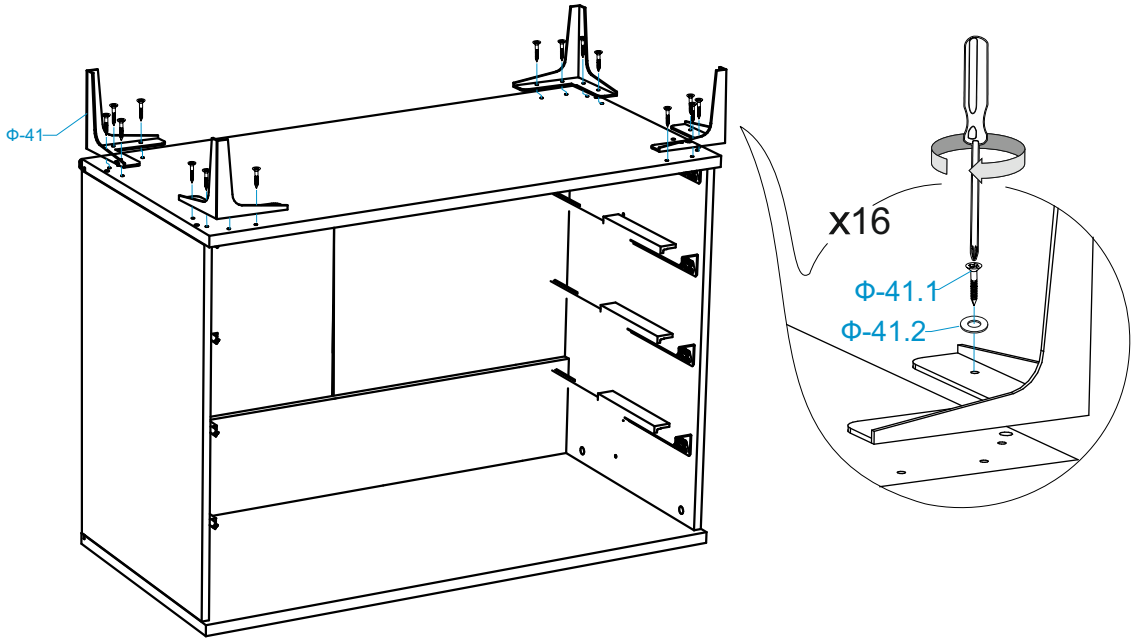

7)

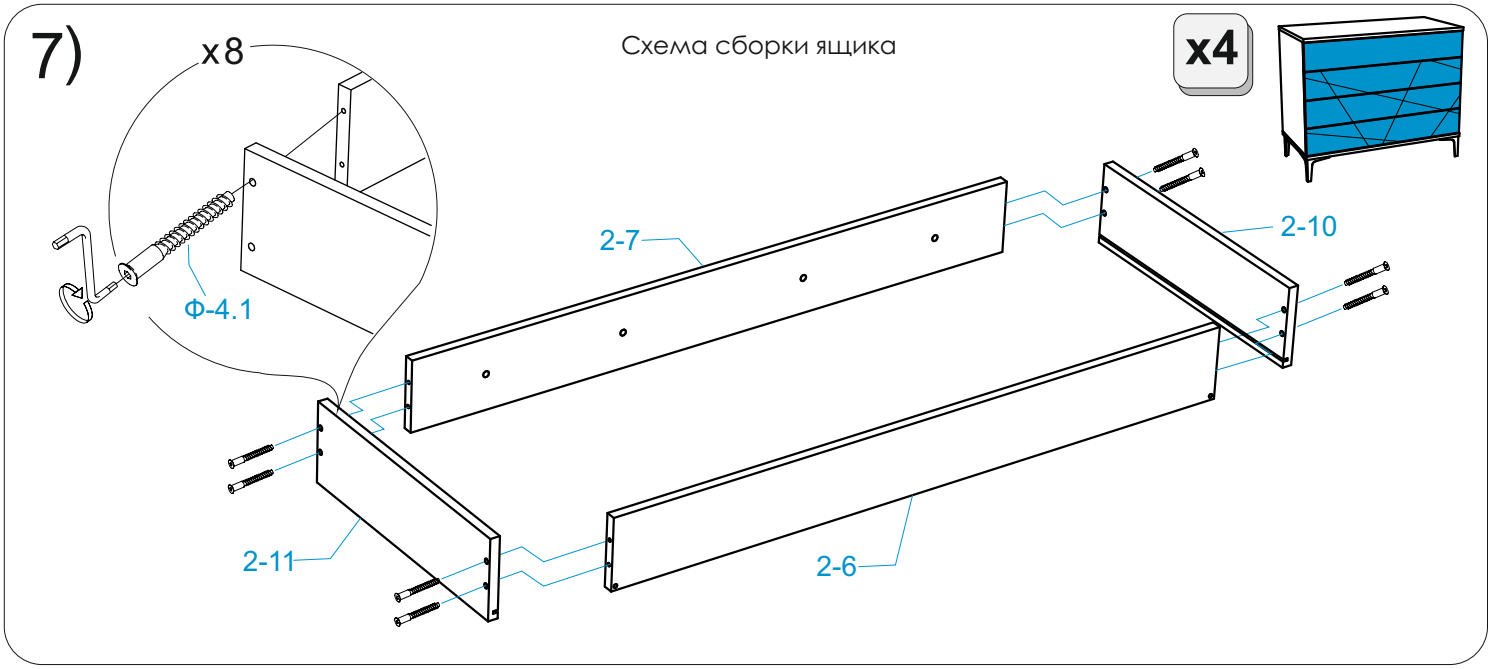
x8
Схема сборки ящика
x4
2-7
2-10
Ф-4.1
2-11
2-6

8)

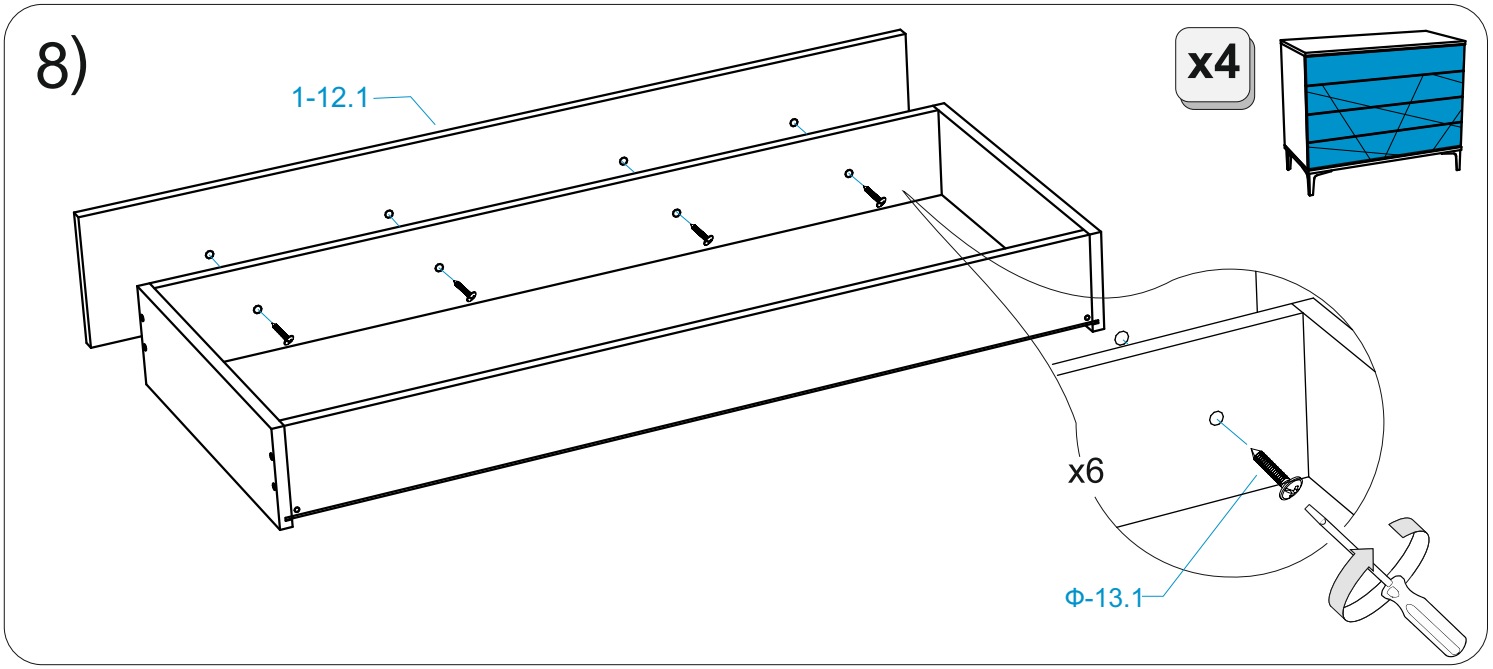
x4
1-12.1
x6
Ф-13.1

9)

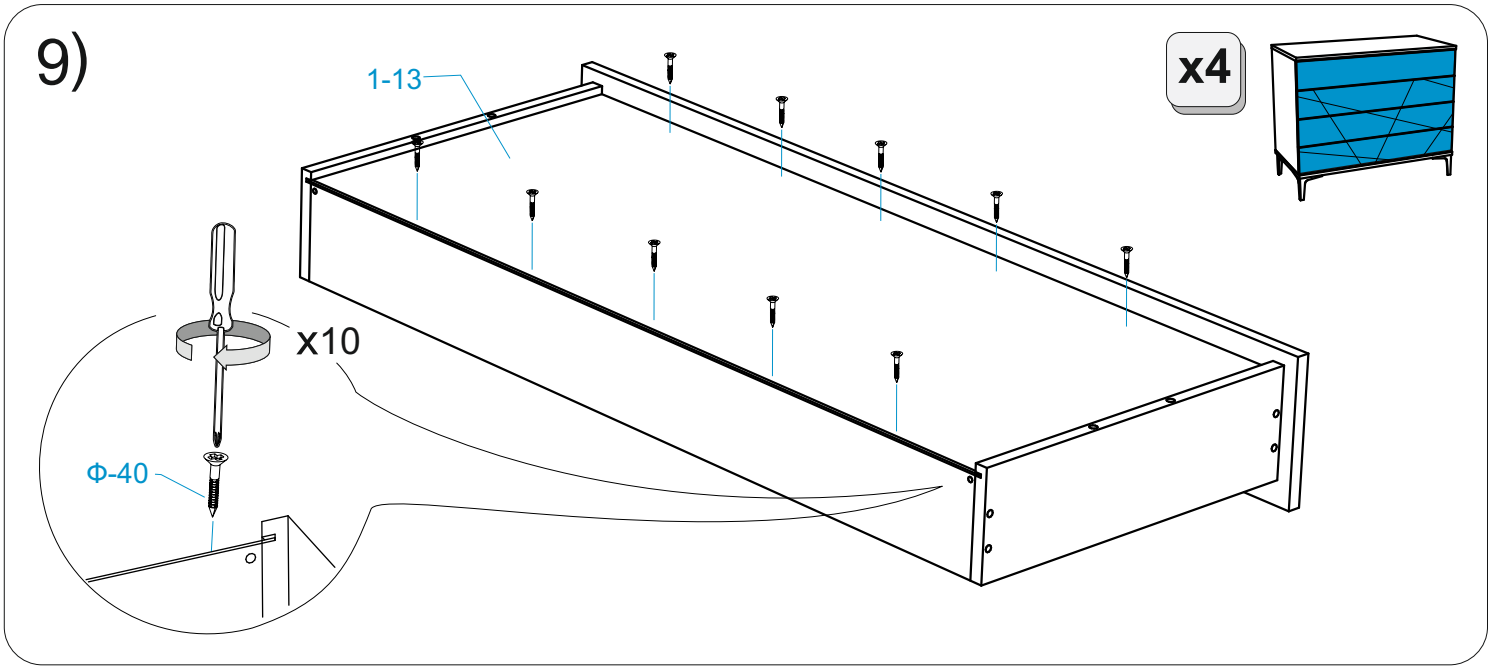
x4
1-13
x10
Ф-40

10)

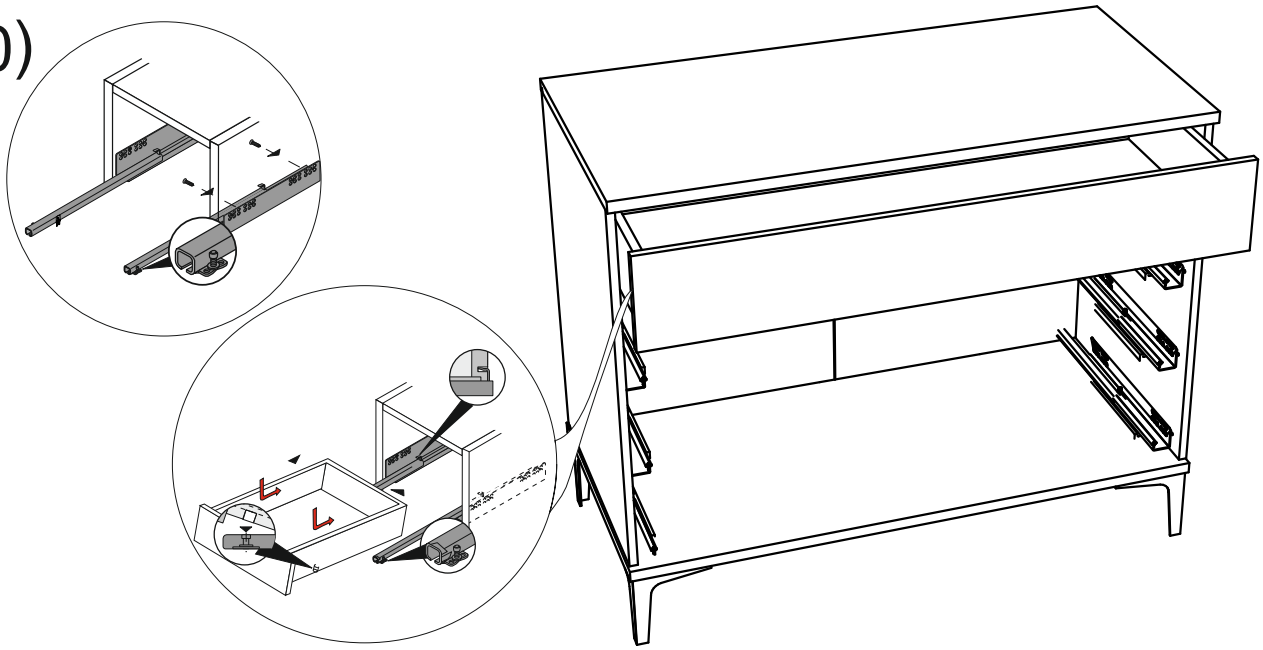

**При установке комода с другими модулями серии «Montana», необходимо просверлить отверстия в боковинах 3 или 4, и стянуть при помощи межсекционной стяжки (Ф-34).*

11)

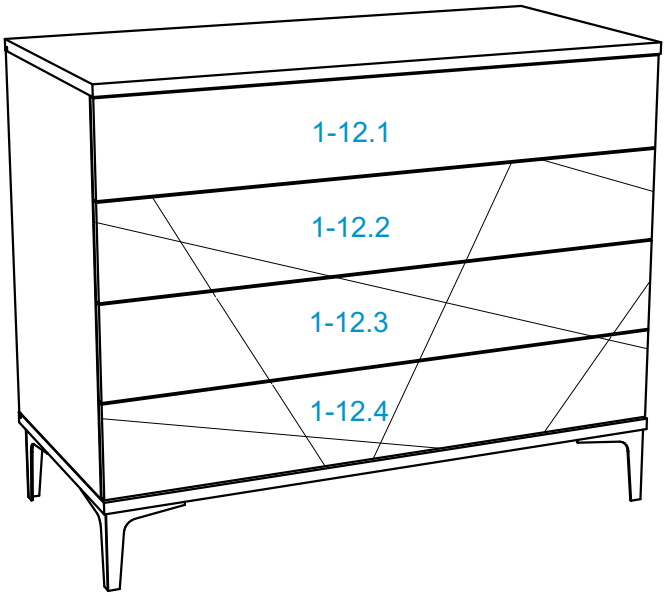

12)

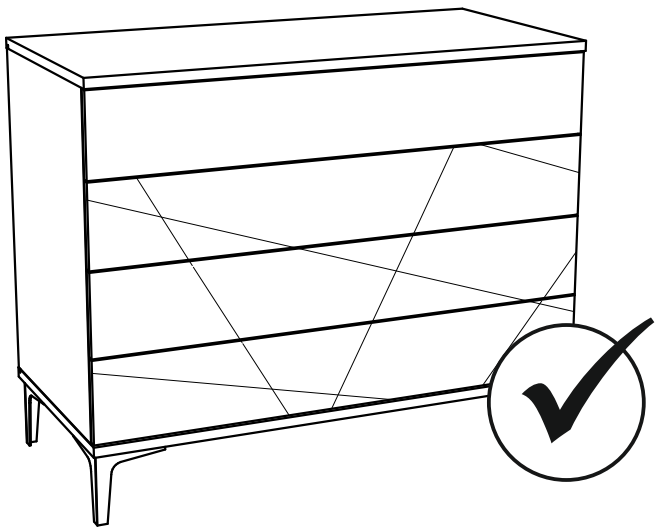

Произведено по заказу: ООО «ТД «Аскона», 601901, Россия, Владимирская обл., г. Ковров, ул. Комсомольская, д.116г, стр.25
Изготовитель: ООО «Близформ», 426054, Россия, Удмуртская республика, г. Ижевск, 9-й км. Якшур-Бодьинского тракта, д.12