СТОЛ ЖУРНАЛЬНЫЙ «БРУКЛИН»
инструкция по сборке

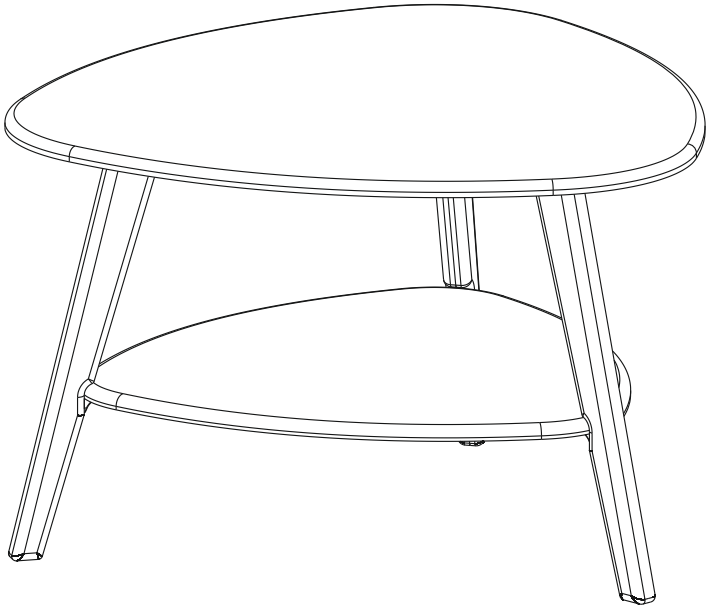

Калифорния
мебель
www.mebelmob.com

Эксплуатация и уход за мебелью

Для поддержания надлежащего внешнего вида мебели рекомендуется соблюдать следующие общие правила:

НЕ РЕКОМЕНДУЕТСЯ

Устанавливать изделие вблизи отопительных приборов и других источников тепла;
Подвергать воздействию прямых солнечных лучей;
Содержать во влажных, не отапливаемых и не проветриваемых помещениях;
Ставить на поверхности горячие предметы;
Подвергать изделие термическому воздействию бытовых приборов (парогенераторы, утюги и пр.);
Осуществлять уход за мебелью с применением бытовых чистящих средств;
Передвигать по поверхности тяжелые, твердые предметы во избежание механических повреждений изделия.

ВНИМАНИЮ ПОКУПАТЕЛЕЙ

Изготовитель оставляет за собой право совершенствования конструкции изделия, замены комплектующих на более современные без внесения изменений в настоящую инструкцию.

ГАРАНТИЙНЫЙ ТАЛОН

Предприятие-изготовитель гарантирует соответствие мебели требованиям декларации ЕАЭС N RU Д-RU.АЯ96.В.05190 при соблюдении условий транспортировки, хранения, сборки и эксплуатации в течение 24 месяцев.
Срок службы 10 лет.

Предъявитель настоящего гарантийного талона и товарного чека по месту покупки имеет право на бесплатную замену деталей и узлов, имеющих дефекты производственного характера.

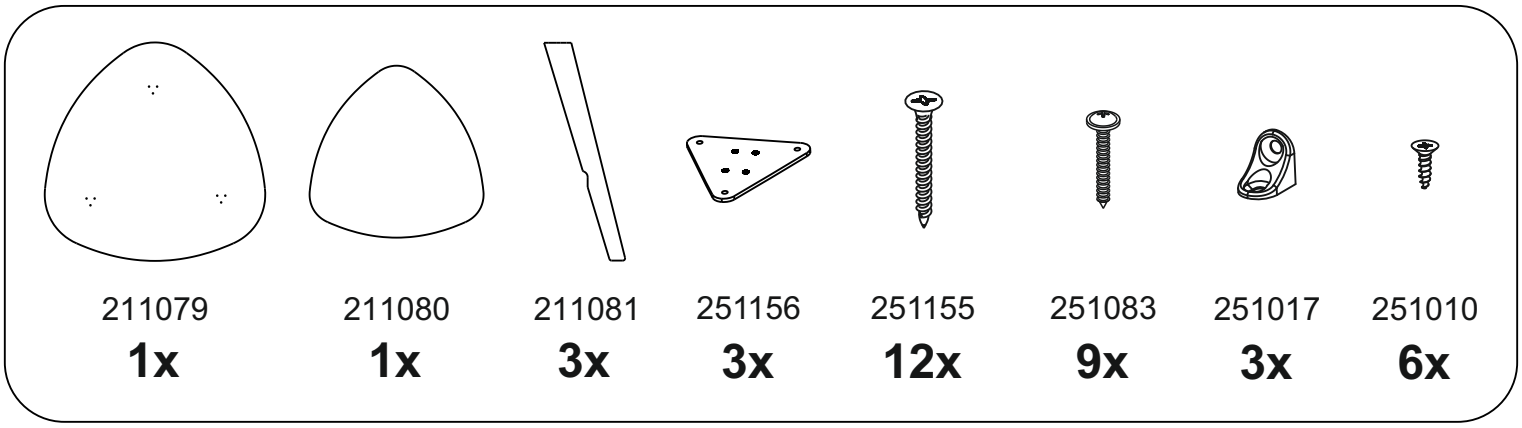
211079
1x
211080
1x
211081
3x
251156
3x
251155
12x
251083
9x
251017
3x
251010
6x

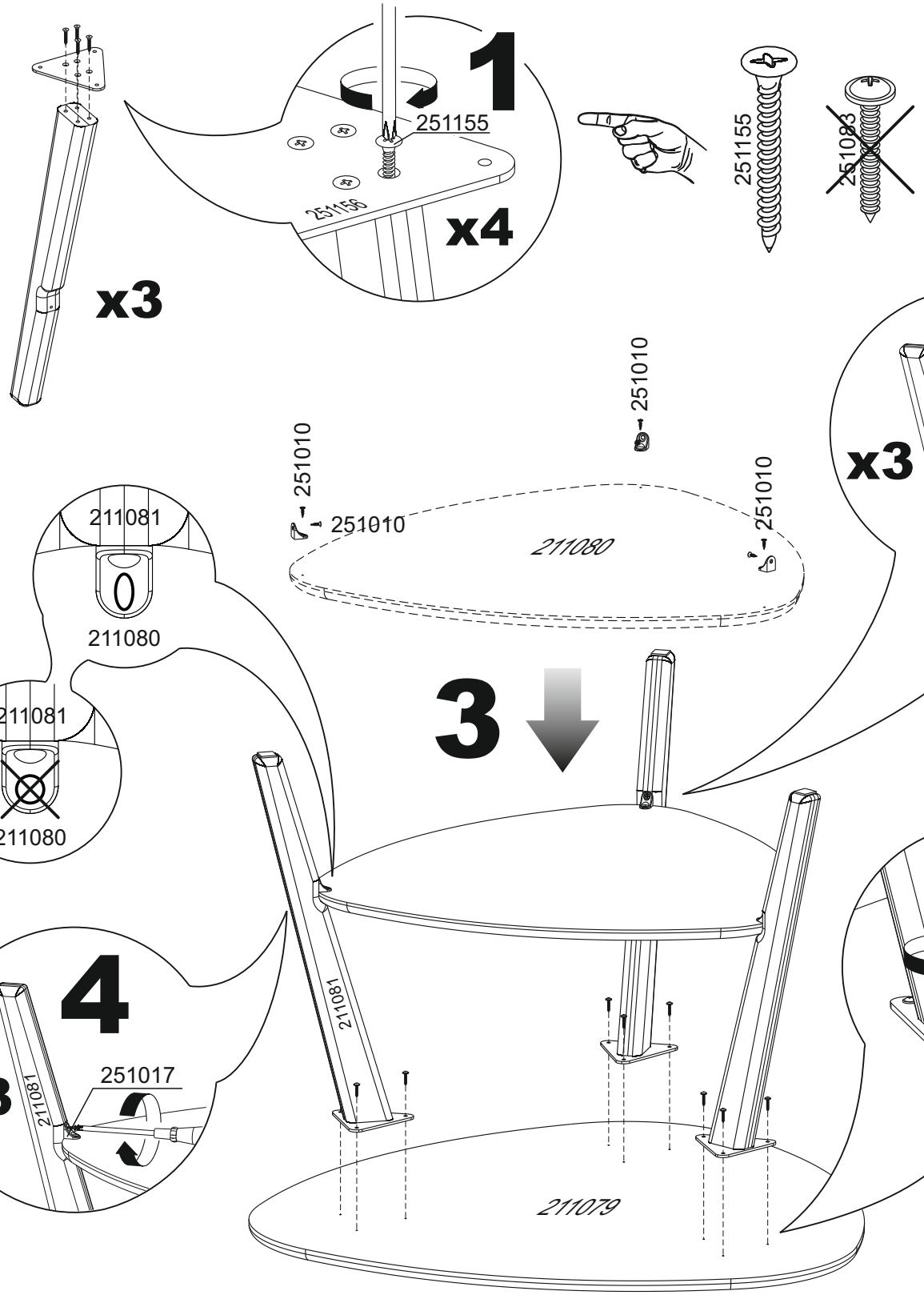
1
251155
251156
x4
x3
251155
251083
251010
251010
251010
211080
5
x3
211080
211081
211080
211081
211080
3
2
251083
x3
4
x3
251017
211081
211081
211079