askona
ТЕРРИТОРИЯ ЗДОРОВОГО СНА

Инструкция по сборке кровати «Valencia» (Валенсия) 2200 x 1800 x 520/880 (сп.м1600x2000)

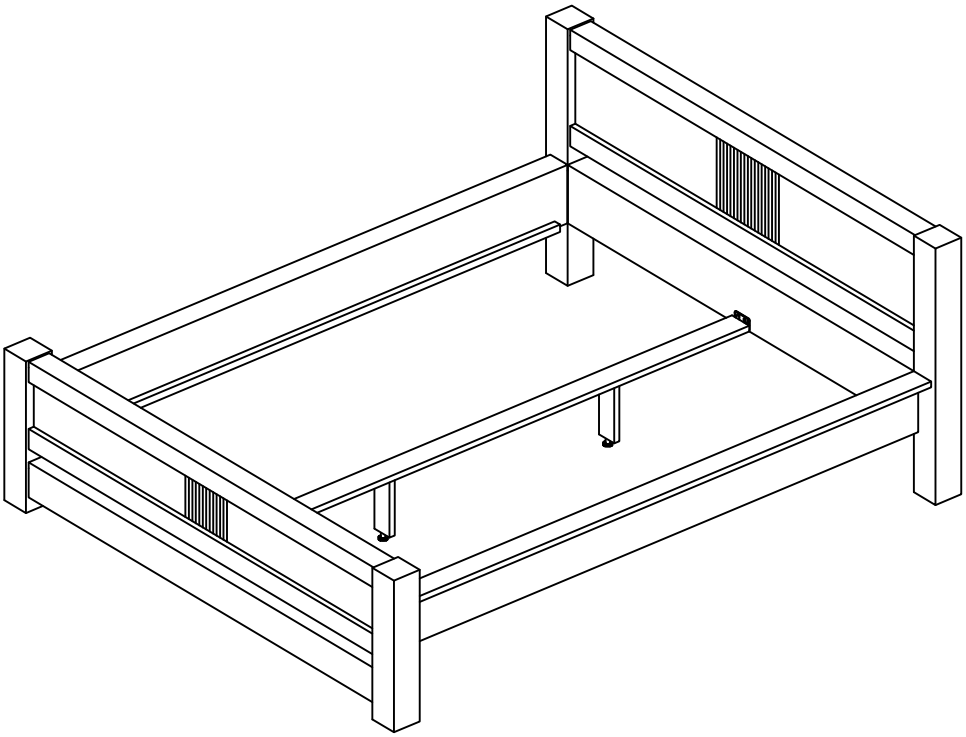

ТР ТС 025/2012, ГОСТ 19917-2014
Декларация о соответствии ЕАЭС № BY/112 11.01. ТР025 018 03522 от 03.01.2018 г., действительна до 28.12.2022 включительно.

Перед сборкой:

1) **Проверьте вид и целостность деталей в упаковке.** Претензии по их повреждению принимаются только у изделий БЕЗ следов сборки;

2) **Сохраните упаковку до окончания сборки!** При выявлении в процессе сборки брака и некомплектности изделия необходимо сохранять упаковку до момента выезда к Вам представителя торговой компании.

3) **Проверьте количество деталей и фурнитуры по перечню комплектовочной ведомости, разберите фурнитуру на группы.** Предприятие-изготовитель оставляет за собой право вносить конструктивные изменения в изделие, заменять фурнитуру и метизы на аналогичные, не ухудшающие внешний вид и не влияющие на функциональные свойства изделия.

4) **Соблюдайте порядок сборки, данный в этой инструкции!** При не соблюдении инструкций по сборке и эксплуатации с компании-производителя снимаются гарантийные обязательства.

5) **Перемещайте все детали бережно, без рывков, укладывайте устойчиво, избегайте их падений и ударов!**

6) **Сборку рекомендуется проводить на упаковке или другой мягкой подложке.**

Для сборки вам понадобятся:

	Крестовая отвертка
	Шлицевая отвертка
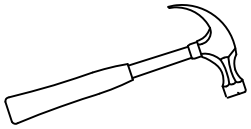	Молоток

Комплектовочная ведомость кровати «Valencia (Валенсия)»
2200x1800x520/880

Номер упаковки	Наименование упаковки	Маркировка детали	Наименование детали, размер в мм	Количество деталей в упаковке, шт.	Изображение
1	Упаковка кровати «Valencia»	1	Изголовье 1800x880x100	1	
		2	Изножье 1800x520x100	1	
		3	Царга боковая 2000x200x110	2	
		4	Средник 2000x80x20	1	
		5	Опора 250x70x20	2	
2	Упаковка фурнитуры	A1	Конфирмат 7x50	4	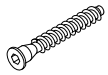
		B3	Винт для MaxiFix L=60 мм с резьбой под муфту M8	8	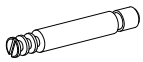
		C3	Эксцентрик MaxiFix Ø35	8	
		J2	Шуруп 4x16	14	
		K1	Шкант 8x35	8	
		O1	Ключ шестигранный 4	1	
		O2	Ключ шестигранный 6	1	
		P2	Несущий уголок	2	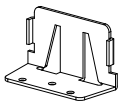
		P3	Основная плата	2	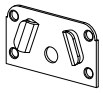

1)

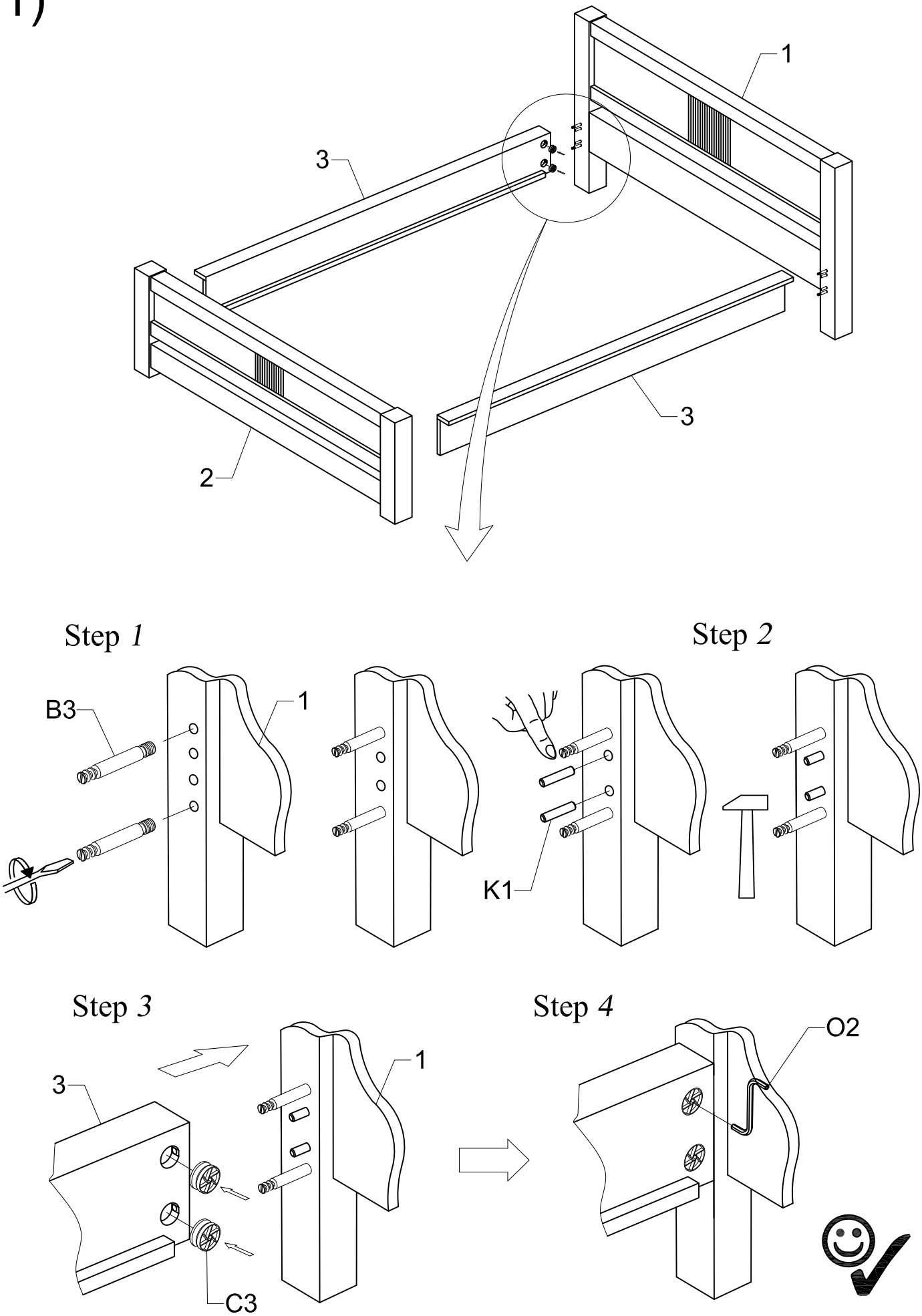

2)

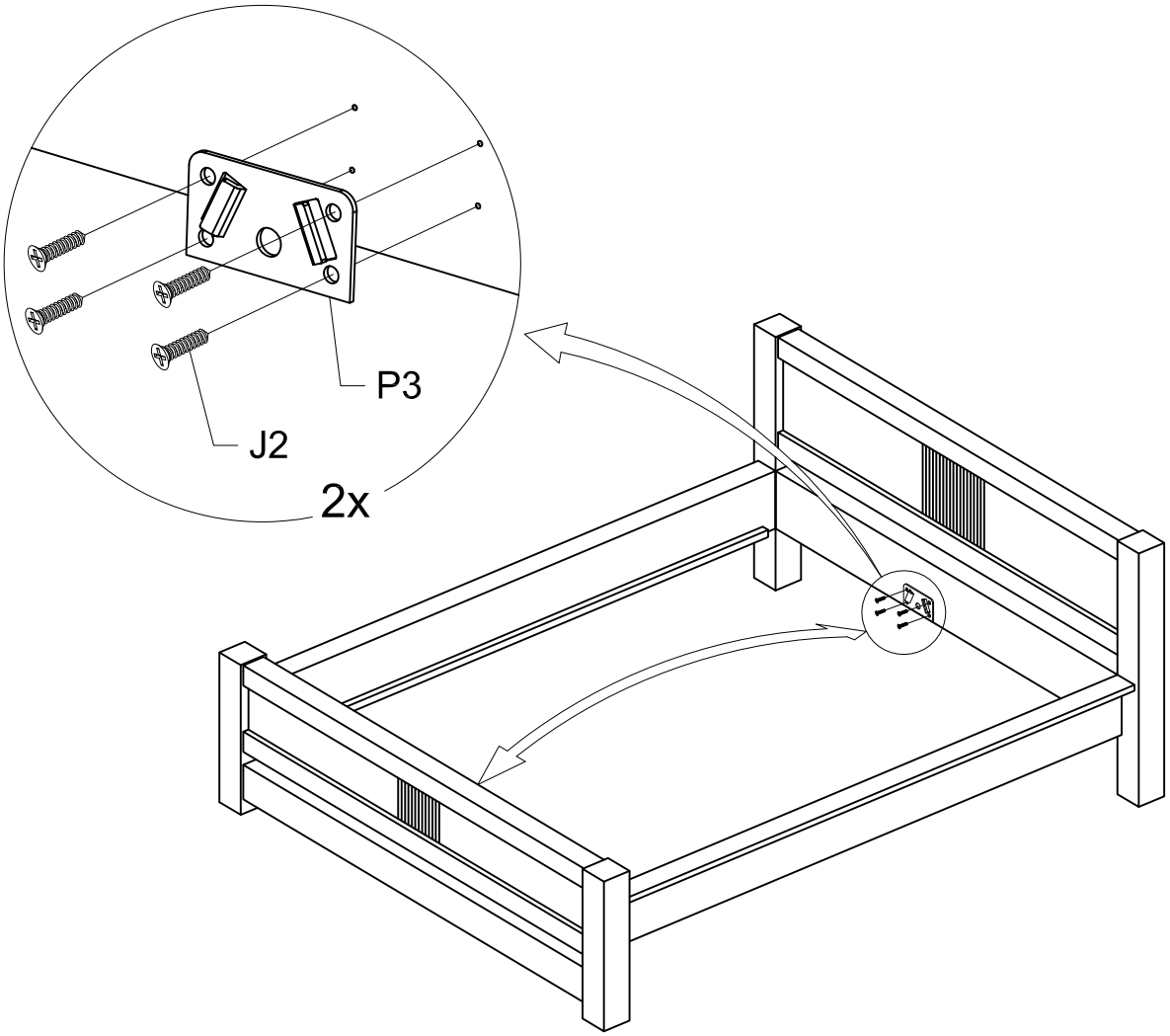

3)

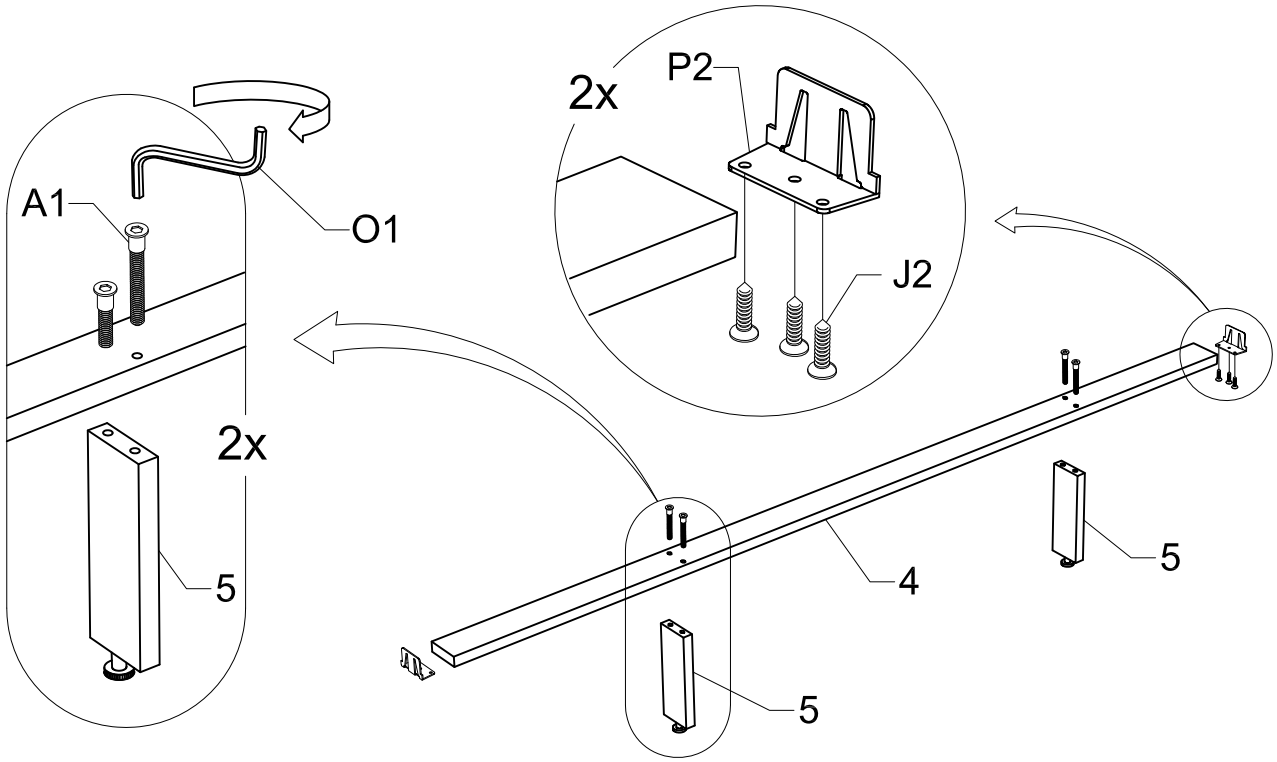

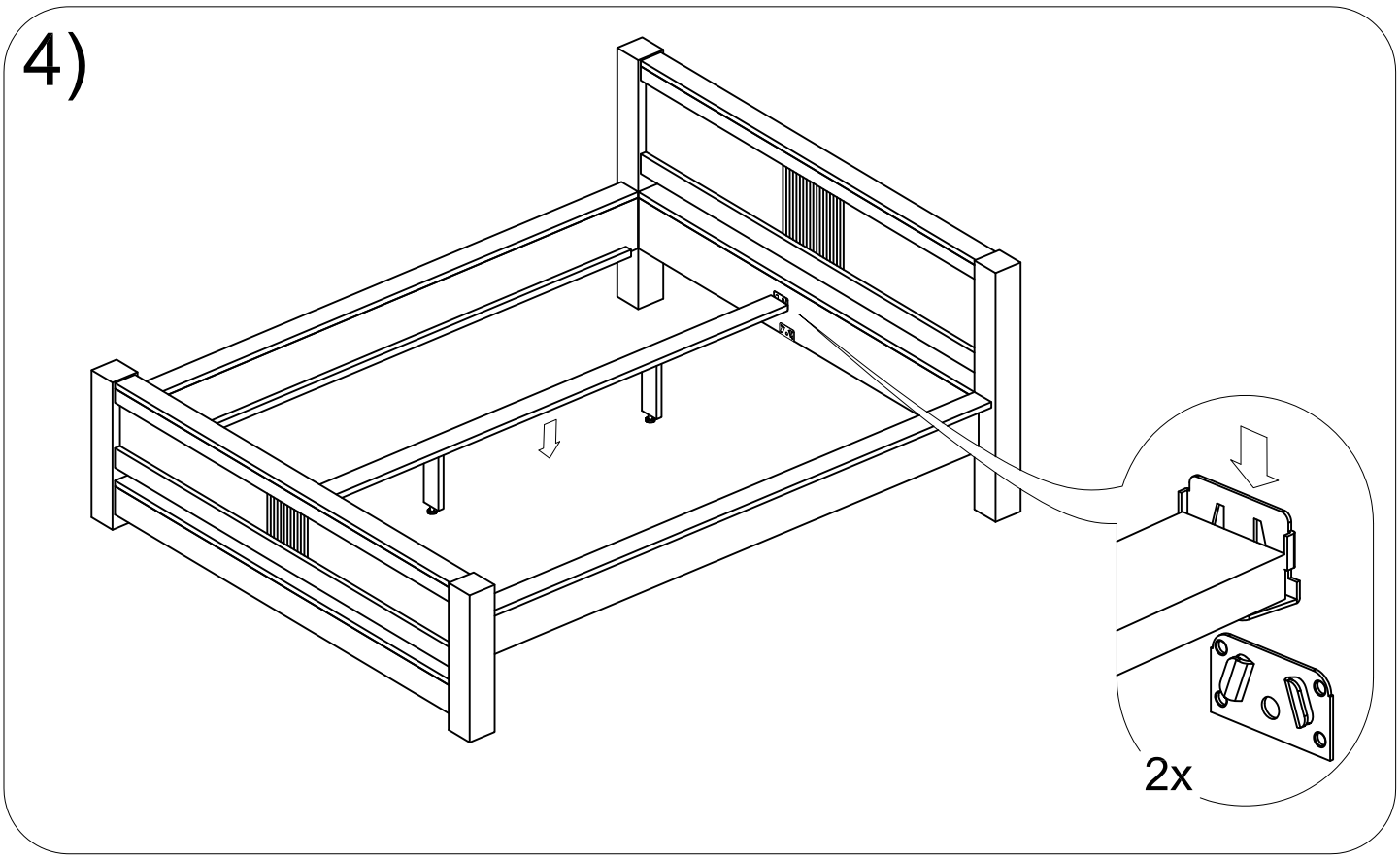
4)
2x

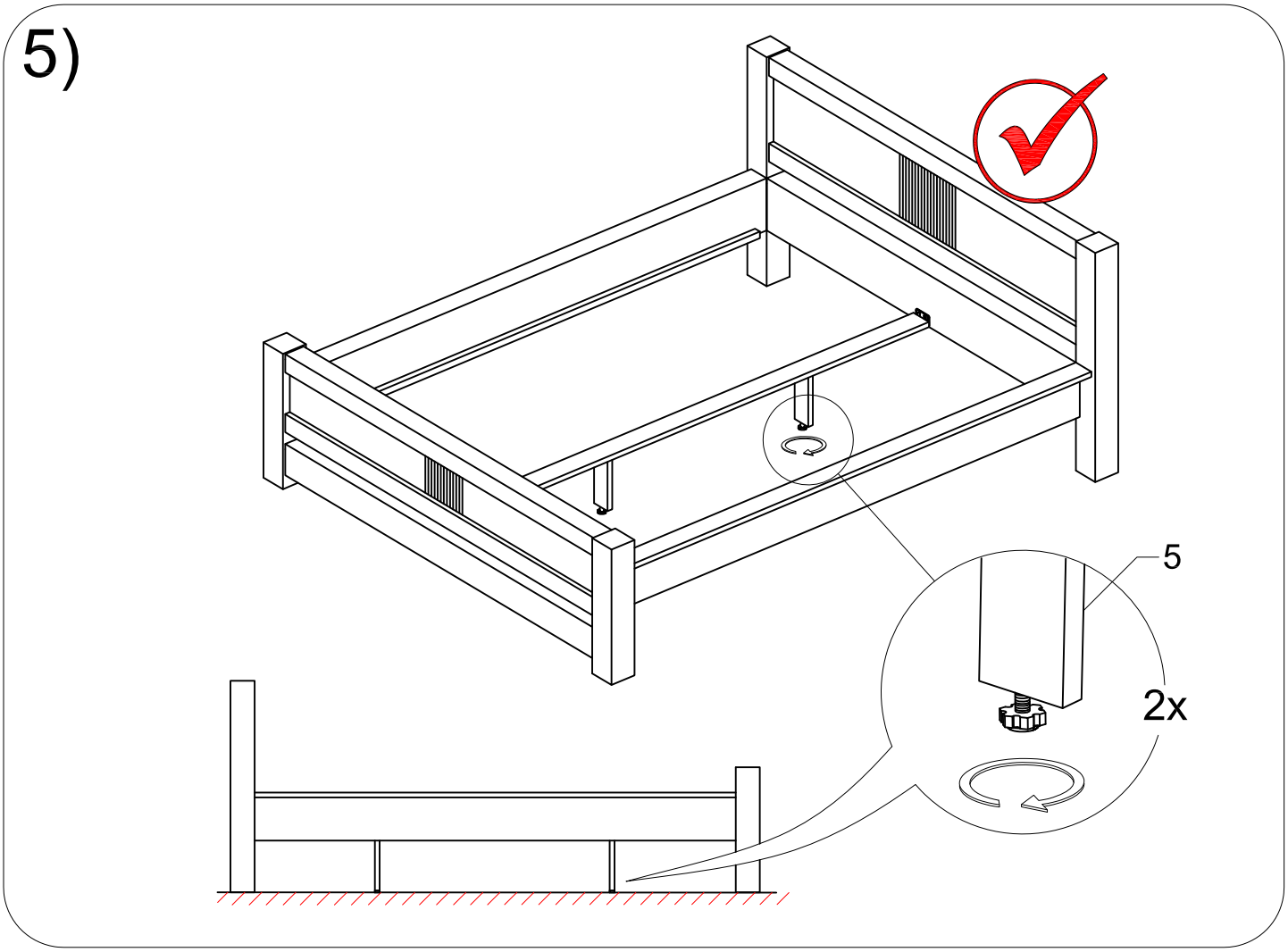
5)
5
2x